FRIGIDAIRE

frigidaire.com/register

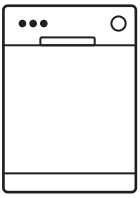

GDHH4527A

FR Manuel d'utilisation | **Lave-vaisselle**

Bienvenue au sein de notre famille

Merci d'accueillir Frigidaire chez vous! Nous considérons votre achat comme le début d'une longue relation.
Ce manuel vous aidera à utiliser et à entretenir votre produit. Veuillez le lire avant d'utiliser votre appareil. Gardez-le à portée de main pour le consulter rapidement.
En cas de problème, la section Dépannage vous aidera à résoudre les problèmes les plus courants.
La FAQ, des conseils et des vidéos utiles, des produits de nettoyage et des accessoires pour la cuisine et la maison sont disponibles sur **http://www.frigidaire.com**.
Nous sommes là pour vous! Visitez notre site Web, discutez avec un agent ou appelez-nous si vous avez besoin d'aide. Nous pourrons peut-être vous aider à éviter une visite du service après-vente. Si vous avez besoin d'un service, nous pouvons le mettre en place pour vous.
Officialisons les choses! N'oubliez pas d'enregistrer votre produit.

TABLE DES MATIÈRES

1. INFORMATIONS IMPORTANTES SUR LA SÉCURITÉ.....2
2. CARACTÉRISTIQUES.....4
3. COMMANDES ET RÉGLAGES.....5
4. MODE D'EMPLOI.....8
5. ENTRETIEN ET NETTOYAGE.....15
6. DÉPANNAGE.....17
7. GARANTIE LIMITÉE.....20
8. DROIT À LA RÉPARATION AU QUÉBEC.....22

1. INFORMATIONS IMPORTANTES SUR LA SÉCURITÉ

1.1 Conservez ces renseignements pour référence rapide

Numéro de modèle

.....

Numéro de série

.....

Date d'achat

.....

⚠ AVERTISSEMENT!

Lire toutes les instructions avant d'utiliser cet appareil.

➔ IMPORTANT

Ce manuel ne couvre pas toutes les conditions et situations possibles qui peuvent survenir. Faites preuve de bon sens et de prudence lors de l'installation, du fonctionnement et de l'entretien de tout appareil.

1.2 Définitions sur la sécurité

⚠

Il s'agit du symbole de sécurité. Il signale les risques potentiels de dommages corporels. Observez tous les messages de sécurité qui suivent ce symbole afin d'éviter tout risque de blessure ou de décès.

⚠ DANGER

DANGER désigne une situation de danger imminent qui, à moins d'être évitée, entraînera la mort ou des blessures graves.

⚠ AVERTISSEMENT!

AVERTISSEMENT indique une situation potentiellement dangereuse qui, si elle n'est pas évitée, peut entraîner la mort ou des blessures graves.

⚠ ATTENTION!

ATTENTION indique une situation potentiellement dangereuse qui, si elle n'est pas évitée, peut entraîner des blessures mineures ou modérées.

➔ IMPORTANT

IMPORTANT désigne des informations sur l'installation, le fonctionnement ou l'entretien qui sont importantes, mais qui n'impliquent aucun danger.

1.3 Sécurité des enfants

Cet appareil ménager n'est pas destiné à être utilisé par des personnes (y compris des enfants) dont les capacités physiques, sensorielles ou mentales sont réduites, ou qui manquent d'expérience et de connaissances, à moins qu'elles n'aient pu bénéficier d'une surveillance ou d'instructions concernant l'utilisation de l'appareil ménager de la part d'une personne responsable de leur sécurité.

Détruisez ou recyclez le carton, les sacs en plastique et tout matériau d'emballage extérieur immédiatement après avoir déballé le réfrigérateur. Les enfants ne peuvent en aucun cas utiliser ces objets pour jouer. Les cartons recouverts de tapis, de couvre-lits, de feuilles de plastique ou de film étirable peuvent devenir des chambres hermétiques et provoquer rapidement une asphyxie.

- Tenir les enfants à l'écart de l'appareil lorsqu'il fonctionne.
- Ne pas laisser les enfants grimper ni jouer autour de cet appareil ménager.
- Ne pas laisser les enfants s'asseoir ni se tenir debout sur la porte ou les grilles de l'appareil.
- Conserver le détergent pour lave-vaisselle et les produits de rinçage hors de portée des enfants.

1.4 Instructions importantes concernant la sécurité

⚠ AVERTISSEMENT!

Pour réduire les risques d'incendie, d'électrocution ou de blessure lors de l'utilisation de l'appareil, il convient de respecter ce mode d'emploi.

Ne pas entreposer ni utiliser de l'essence ou d'autres liquides inflammables à proximité de cet appareil ou de tout autre appareil. Lire les étiquettes des produits pour connaître les avertissements relatifs à l'inflammabilité et aux autres risques.

Retirer toutes les agrafes du carton. Les agrafes peuvent provoquer de graves coupures et détruire les finitions si elles entrent en contact avec d'autres appareils ou meubles.

Les lave-vaisselle résidentiels certifiés NSF ne sont pas destinés aux établissements alimentaires agréés.

Ne pas faire fonctionner l'appareil ménager à moins que tous les panneaux prémontés soient à leur place.

Utiliser uniquement des détergents et des agents de rinçage recommandés pour l'utilisation dans l'appareil ménager.

S'assurer que le broyeur est complètement vide avant de faire fonctionner l'appareil.

Ne lavez pas d'articles en plastique à moins d'indication : « Compatible lave-vaisselle » ou tout équivalent. Vérifiez les recommandations auprès du fabricant, si elles ne sont pas inscrites. Si la mention « Compatible lave-vaisselle » ne figure pas sur l'article, il pourrait fondre et être source d'incendie.

Lors du chargement d'articles à laver :

- Placez les objets et couteaux tranchants de manière à ce qu'ils ne risquent pas d'endommager le joint de la porte ou la cuve.

- Chargez les objets tranchants et les couteaux avec les manches vers le haut pour réduire le risque de blessures causées par des coupures.

Ne modifiez pas les commandes.

Faites attention en déchargeant la vaisselle lorsque l'option SANITIZE (DÉSINFECTER) a été sélectionnée. Le contenu peut être chaud au toucher immédiatement après la fin du cycle.

⚠ DANGER

Le gaz hydrogène est hautement explosif et inflammable.

Dans certaines conditions, l'hydrogène gazeux peut être produit dans un système à eau chaude qui n'a pas été utilisé pendant au moins deux semaines. Si le système à eau chaude n'a pas été utilisé pendant une telle période, avant d'utiliser le lave-vaisselle, allumez tous les robinets d'eau chaude et laissez couler l'eau pendant plusieurs minutes. Cela libérera tout gaz d'hydrogène accumulé. Ne fumez pas ou n'utilisez pas de flamme nue pendant cette période.

NE PAS entreposer ou utiliser des matières combustibles, de l'essence ou d'autres vapeurs inflammables à proximité de cet appareil ou de tout autre appareil.

Débrancher l'alimentation électrique de l'appareil ménager avant d'entamer toute opération d'entretien.

Les réparations doivent être effectuées par un technicien qualifié.

Pour éviter les risques d'emprisonnement ou de suffocation, enlever le mécanisme de verrouillage de la porte ou la porte de tout lave-vaisselle qui est jeté ou non utilisé.

1.5 Informations électriques

⚠ AVERTISSEMENT!

Évitez les risques d'incendie ou d'électrisation.

- Cet appareil doit être raccordé à un métal de mise à la terre, un système de câblage permanent ou un conducteur de mise à la terre de l'équipement qui doivent être acheminés avec les conducteurs du circuit et connectés à la borne ou au fil de mise à la terre de l'équipement de cet appareil. Consultez les instructions d'installation pour plus de détails.
- Cet appareil ménager a été conçu pour fonctionner avec le courant régulier d'une maison (120 V, 60 Hz). Utilisez un circuit muni d'un fusible ou d'un disjoncteur de 15 ampères. Utilisez un fusible de 20 ampères si le lave-vaisselle est connecté à un broyeur d'aliments.
- Si le cordon d'alimentation est endommagé, il doit être remplacé par un technicien agréé pour éviter tout risque.
- Ne débranchez jamais l'appareil ménager en tirant sur le cordon d'alimentation. Saisir toujours fermement la fiche et la retirer de la prise pour éviter d'endommager le cordon d'alimentation.

2. CARACTÉRISTIQUES

2.1 Description du produit

Votre lave-vaisselle nettoie en vaporisant un mélange d'eau chaude et de détergent à travers les gicleurs contre les surfaces souillées. Tout d'abord, le lave-vaisselle draine quelques secondes pour éliminer les saletés échappées pendant le chargement, puis remplir l'eau recouvrant la zone du filtre. L'eau est ensuite pompée dans les gicleurs. Les particules de saleté passent par le filtre et traversent le filtre et descendent dans le drain lorsque l'eau est pompée. Cette série d'étapes est répétée au besoin. Le nombre de remplissages d'eau varie selon le cycle utilisé.

Features may vary according to model

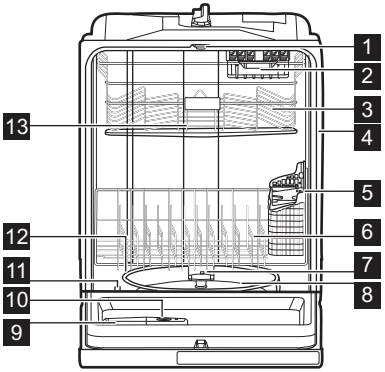

1 Buse ou gicleur
2 Plateau du troisième niveau
3 Panier supérieur
4 Étiquette numéro de série (située sur le côté droit de la porte)
5 Panier à ustensiles
6 Panier inférieur
7 Gicleur de lavage inférieur
8 Piège à verre
9 Distributeur de liquide de rinçage
10 Distributeur de détergent
11 Protection contre le débordement
12 Élément chauffant
13 Gicleur central

IMPORTANT

Des accessoires sont disponibles pour votre appareil ménager et peuvent être achetés sur Frigidaire.com ou en composant 1-800-374-4432(Frigidaire.ca ou 1-800-265-8352 au Canada) ou auprès d'un vendeur agréé.

3. COMMANDES ET RÉGLAGES

3.1 Panneau de commande

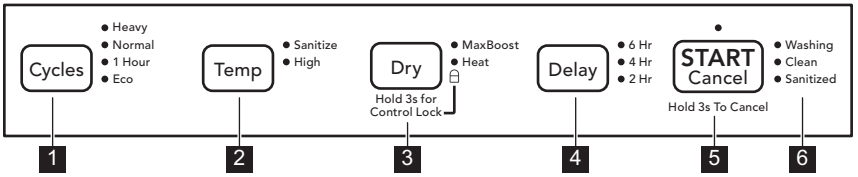

REMARQUE

Votre lave-vaisselle utilise la technologie DishSense™ pour déterminer la quantité de nourriture qui se trouve sur la vaisselle, puis ajuste le cycle en conséquence.

ATTENTION!

Avant de démarrer le lave-vaisselle, assurez-vous que l'eau est connectée et ouverte. Tout manquement à cette directive peut endommager le joint de la pompe et entraîner une fuite d'eau.

REMARQUE

Le lave-vaisselle est programmé pour mémoriser votre dernier cycle afin que vous n'ayez pas à le réinitialiser chaque fois. Pour démarrer le lave-vaisselle en utilisant le même cycle et les mêmes options sélectionnés lors du lavage précédent, appuyez simplement sur la touche START/ CANCEL.

Cycle recommandé pour une utilisation typique :
Le cycle NORMAL, avec ses options par défaut de température normale et de séchage à chaud, offre les meilleures performances globales. Cette sélection de cycle est recommandée pour une utilisation quotidienne et convient à une vaste gamme de formats de vaisselle et de quantités de nourriture restantes sur ces plats.

REMARQUE

Tous les cycles et les options ne sont pas offerts pour tous les modèles.

Sélections des options

1 SÉLECTIONS DU CYCLE DE LAVAGE :
Les durées de cycle sont approximatives et varient selon les options sélectionnées. L'eau chaude est nécessaire pour activer le détergent pour lave-vaisselle et faire fondre les saletés alimentaires grasses. Un capteur automatique vérifiera la température de l'eau entrante et, si elle n'est pas assez chaude, le cycle sera allongé pour permettre le chauffage automatique de l'eau au cours du lavage principal et du rinçage final de tous les cycles. Cela se produit même lorsque l'option HEAVY n'a pas été sélectionnée. Lorsque HEAVY est sélectionné, une température encore plus élevée est atteinte pour traiter les salissures plus importantes.
La technologie DishSense™ vérifie le niveau de saleté sur votre vaisselle dans les cycles HEAVY et NORMAL. En fonction du niveau de saleté, le capteur déterminera si des remplissages d'eau supplémentaires sont nécessaires pour nettoyer la vaisselle ou si les remplissages d´eau peuvent être supprimés. La durée du cycle et l'utilisation de l'eau varient en fonction de la quantité de saleté sur les plats. La durée du cycle variera également en fonction des options sélectionnées et de la température de l'eau entrante.

2 TEMP
Les cycles programmés sont par défaut l'option de cycle de lavage NORMAL. Appuyez sur la touche TEMP pour sélectionner SANITIZE ou HIGH.
SANITIZE OPTION
Pour désinfecter votre vaisselle et votre verrerie, sélectionnez l'option SANITIZE. Lorsque cette option est sélectionnée, le voyant s'allume et reste allumé jusqu'à la fin du cycle. La température de l'eau lors du rinçage final sera augmentée à 155 °F (68 °C) et maintiendra cette température pendant 9 minutes. Cette option est disponible en cycles HEAVY et NORMAL. Seuls ces cycles de désinfection ont été conçus pour répondre aux normes NSF en matière d'élimination des salissures et d'efficacité de la désinfection. Il n'est pas garanti que tous les cycles d'une machine certifiée aient été testés pour l'efficacité de désinfection.
La durée du cycle sera prolongée jusqu'à ce que la température de l'eau appropriée soit atteinte. L'action de lavage se poursuivra pendant le délai de chauffage de l'eau. Pour obtenir de meilleurs résultats, la température d'eau entrante doit être d'au moins 120 °C (49 °F).
Les critères de désinfection peuvent ne pas être satisfaits en cas d'interruption du cycle, de panne de courant ou si la température d'eau entrante est inférieure à 120 °F (49 °C).
Appuyez une deuxième fois sur la touche TEMP pour désactiver l'option SANITIZE. La lumière située à côté de la touche SANITIZE s'éteindra.
HIGH TEMP OPTION
Quand l'option haute température HIGH est sélectionnée, le lave-vaisselle chauffe l'eau dans le lavage principal à environ 155°F (68°C).

Cette augmentation de la température de l'eau aide le détergent contenu dans le lave-vaisselle à éliminer plus efficacement la graisse et la saleté de la vaisselle et à améliorer les performances de séchage. Lorsque l'option de lavage à haute température est sélectionnée, l'indicateur de haute température HIGH s'allume et reste allumé jusqu'à la fin du cycle. Pour désactiver l'option à haute température HIGH, appuyez sur la touche TEMP pour sélectionner une autre option de température.

3 DRY

MAX DRY

Lorsque l'option MAX DRY est sélectionnée, le lave-vaisselle prolonge le temps de séchage d'environ 20 minutes. L'option MAX DRY peut être utilisée avec tous les cycles sauf ENERGY SAVER. Pour un séchage optimal, augmentez également la température de lavage en sélectionnant l'option Température HIGH ou, mieux encore, l'option SANITIZE.

L'énergie nécessaire pour utiliser l'option MAX DRY permet d'économiser des cents par cycle. Vous pouvez choisir de ne pas sélectionner l'option MAX DRY ; cependant, vous aurez des articles dans votre charge de vaisselle qui ne seront pas complètement secs à la fin du cycle.

HEAT DRY

L'option HEAT DRY en combinaison avec le liquide de rinçage améliorera le séchage. L'énergie nécessaire pour utiliser l'option HEAT DRY coûte des centimes par cycle; cependant, les articles dans la charge de vaisselle peuvent ne pas être secs à la fin du cycle.

Sélectionnez l'option NORMAL et lavage à haute température HIGH ainsi qu'un agent de rinçage pour améliorer les performances de séchage.

4 DELAY HEURE

L'option DELAY vous permet de différer automatiquement le démarrage de votre lave-vaisselle de 2, 4 ou 6 heures.

Pour activer l'option DELAY, appuyez sur la touche une fois pour un différé de 2 heures, deux fois pour 4 heures et trois fois pour 6 heures. Un voyant s'allume pour indiquer les heures de démarrage différé et reste allumé jusqu'au démarrage du cycle.

Appuyez sur la touche START/CANCEL pour lancer l'option DELAY.

Si l'option DELAY est interrompue, vous devez appuyer à nouveau sur la touche DÉMARRER/ANNULER pour revenir à l'option DELAY.

Pour annuler l'option DELAY et commencer le cycle sélectionné avant la fin du différé, appuyez sur la touche START/CANCEL pendant 3 secondes.

5 BOUTON START/CANCEL

Lorsque le cycle et les options sont sélectionnés, les DEL du cycle sélectionné et les options sont allumées.

Pour démarrer le cycle, appuyez sur la touche START/CANCEL et fermez immédiatement la porte du lave-vaisselle.

Vous pouvez annuler un cycle à tout moment pendant son fonctionnement. Appuyez sur la touche START/CANCEL et maintenez-la enfoncée pendant 3 secondes. Le voyant à côté du cycle et de l'option sélectionnés s'éteindra, le voyant START/CANCEL restera allumé, le lave-vaisselle démarrera une période d'inactivité de 10 secondes. À la fin du drainage, sélectionnez le prochain cycle souhaité.

6 VOYANT INDICATEUR D'ÉTAT

Le voyant WASHING s'allume au début du cycle et reste allumé jusqu'à la fin du lavage principal.

Le voyant CLEAN s'allumera à la fin du cycle et restera allumé jusqu'à ce que la porte soit ouverte.

Lorsque l'option SANITIZE est sélectionnée, le voyant SANITIZED s'allume lorsque le cycle SANITIZE est terminé. Si le lave-vaisselle n'a pas correctement désinfecté la vaisselle, le voyant ne s'allumera pas. Cela peut se produire si le cycle est interrompu. Le voyant reste allumé jusqu'à ce que la porte soit ouverte.

Voyant blanc

Le voyant BLANC s'allume sur le panneau lorsque le lavage est terminé.
Voyant bleu

Le voyant BLEU s'allume sur le panneau et indique que le cycle de lavage fonctionne.

4. MODE D'EMPLOI

4.1 Pour commencer

1. Chargez le lave-vaisselle (Consultez Préparation et chargement des plats).
2. Ajoutez le détergent (Consultez Remplissage du distributeur avec du détergent)).
3. Ajoutez un liquide de rinçage, au besoin (Consultez Liquide de rinçage).
4. Sélectionnez le CYCLE souhaité (Consultez Tableau des cycles et des options). Le voyant lumineux cycle s'allume lorsque l'option est sélectionnée.
5. Sélectionnez l'OPTION souhaitée (Consultez Sélections des options). Le voyant de l'option s'allume lorsqu'elle est sélectionnée.
6. Faites fonctionner le robinet d'eau chaude le plus près jusqu'à ce que l'eau soit chaude. Fermez le robinet d'eau.
7. Pour commencer, appuyez sur la touche START/CANCEL et fermez immédiatement la porte.

REMARQUE

Si la porte du lave-vaisselle est ouverte pendant que l'appareil fonctionne, il faut appuyer sur la touche START/CANCEL et fermer immédiatement la porte pour rétablir le cycle et l'option sélectionnés de l'appareil. Vous devez procéder ainsi dans les 10 minutes depuis l'ouverture de la porte pour que l'appareil reprenne son cycle.

4.2 Ouverture de la porte pendant un cycle

Si vous ouvrez la porte pendant qu'un cycle est en cours ou que le compte à rebours est retardé, le lave-vaisselle arrêtera de fonctionner. Les voyants DEL du cycle sélectionné et des options sont allumés. La DEL au-dessus du bouton START clignotera pour appuyer sur démarrage.

Pour résumer :

Appuyez sur la touche START et fermez immédiatement la porte du lave-vaisselle.
Les voyants indicateur d'état sont allumés. Une tonalité se fera entendre indiquant que le lave-vaisselle commencera à fonctionner à partir du point d'interruption après la fermeture de la porte.
Si la porte du lave-vaisselle est ouverte trop longtemps ou si la porte est fermée sans que la touche START ait été enfoncée, le cycle en cours ou le compte à rebours sera annulé.

4.3 Commande de verrouillage de sécurité parental

Pour empêcher les enfants de démarrer le lave-vaisselle ou de changer accidentellement le cycle de lavage, verrouillez les commandes du lave-vaisselle :

Appuyez sur la touche DRY et maintenez-la enfoncée pendant 3 secondes tandis en maintenant la porte ouverte.
Un voyant lumineux sur la touche avec un cadenas s'allume lorsque les commandes sont verrouillées, et aucune nouvelle sélection ne peut être effectuée sans un déverrouillage préalable.
Pour déverrouiller les commandes, appuyez de nouveau sur la même touche DRY pendant 3 secondes jusqu'à ce que le voyant lumineux s'éteigne.

4.4 Pour annuler un cycle

Vous pouvez annuler un cycle à tout moment pendant son fonctionnement :

Appuyez sur la touche START/CANCEL et maintenez-la enfoncée pendant 3 secondes.
Le voyant à côté du cycle et de l'option sélectionnés s'éteint, tandis que le voyant START/CANCEL reste allumé. Le lave-vaisselle démarre une vidange de 90 secondes. À la fin du drainage, sélectionnez le prochain cycle souhaité.

4.5 Tableau des cycles et des options

Cycle et utilisation prévue	Options sélectionnables Température; séchage	Eau par cycle (environ)	Durée (environ)[1]
HEAVY Recommandé pour les casseroles, les poêles et la vaisselle ayant des charges légères à très sales.	SANITIZE, MAX DRY, HEAT DRY	4,8 à 7,1 gal 18 à 27 L	2,5 à 3,75 heures
NORMAL [1] Recommandé pour les charges légères à très sales.	SANITIZE, HIGH TEMP[1], MAX DRY, HEAT DRY	2,5 à 5,8 gal 9,5 à 22 L	2 à 2,75 heures
1 HOUR Recommandé pour les brassées peu sales uniquement.	HEAT DRY	5 à 5,5 gal 19 à 21 L	1 heure
ENERGY SAVER Un cycle utilisé pour réduire la consommation d'énergie du lave-vaisselle.	HEAT DRY	2,6 à 2,9 gal 10 à 11 L	2 à 2,5 heures

[1] Ne comprend pas le temps de séchage.

4.6 Préparation de la vaisselle

Grattez les gros morceaux de nourriture, d'os, de noyaux, de cure-dents, etc. Le liquide de lavage filtré en continu enlève le reliquat de particules alimentaires. Les aliments brûlés doivent être grattés avant de charger. Videz les liquides des verres et des tasses.

Les aliments comme la moutarde, la mayonnaise, le vinaigre, le jus de citron et les produits à base de tomate peuvent causer une décoloration de l'acier inoxydable et des plastiques si elles restent dans le lave-vaisselle pendant une longue période. À moins que le lave-vaisselle ne soit utilisé en même temps, il est préférable de rincer ou d'utiliser le cycle de rinçage uniquement pour rincer ces saletés alimentaires.

- Chargez les compartiments de sorte que les gros articles n'empêchent pas le distributeur de détergent d'ouvrir.
- Vérifiez les recommandations du fabricant avant de laver les articles en question.
- Si l'eau du lave-vaisselle se déverse dans un broyeur d'aliments, assurez-vous que le broyeur est complètement vide avant de démarrer le lave-vaisselle.

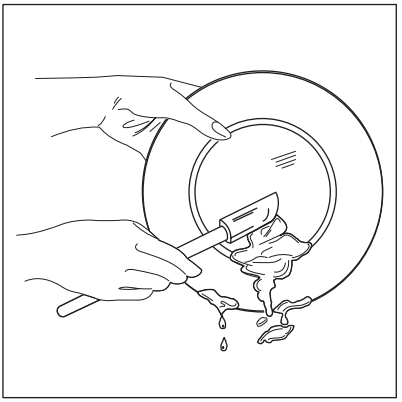

REMARQUE

Les paniers et les caractéristiques de votre modèle de lave-vaisselle peuvent varier d'une illustration à l'autre.

4.7 Chargement du compartiment supérieur

Le compartiment supérieur est conçu pour être souple pour le chargement d'une grande variété d'articles, y compris les tasses, les verres, les verres à pied, les petites assiettes, les bols, etc.

- Chargez les verres et les articles en plastique dans le panier supérieur seulement.
- Chargez les articles avec les extrémités ouvertes vers le bas pour un meilleur nettoyage et un meilleur drainage.
- Les couteaux et les ustensiles à manche long peuvent être placés dans le compartiment supérieur.

Assurez-vous que rien ne dépasse du fond du panier pour ne pas bloquer la rotation du gicleur.

IMPORTANT

Des dommages peuvent survenir si des articles délicats se touchent pendant l'utilisation du lave-vaisselle.

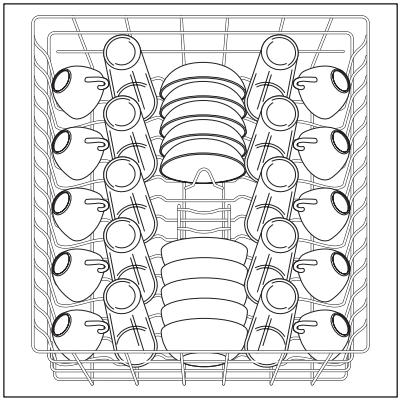

Modèle de chargement standard de 10 couverts

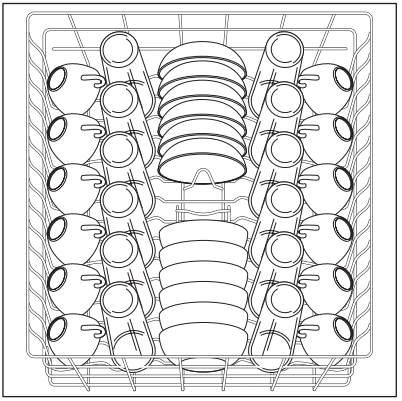

Modèle de chargement standard de 12 couverts

4.8 Panier supérieur

Le panier supérieur peut être utilisé pour laver un large assortiment d'articles lorsque vous n'avez pas une charge complète. De plus, lorsque le panier supérieur se remplit de verres et que le panier inférieur est encore vide, vous n'avez plus besoin d'attendre des verres propres.

REMARQUE

Supports pour tasses/verres à pied ne sont pas disponibles sur tous les modèles.

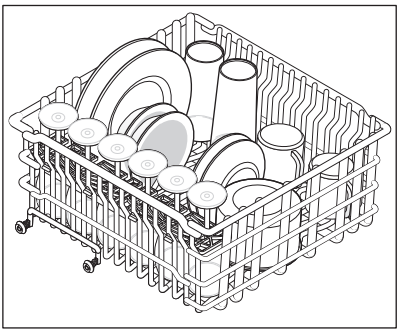

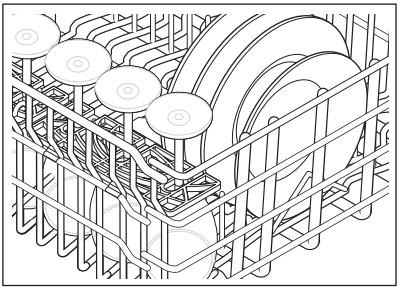

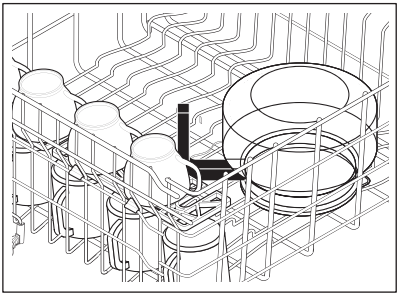

Certains modèles sont dotés d’une tablette à tasses rabattable ou d’une tablette à tasses/porte-verres. Elles peuvent être utilisées pour charger deux niveaux de tasses, de verres à jus de fruits et d’autres articles courts. Décalez les articles au niveau supérieur pour que l’eau puisse atteindre toutes les surfaces intérieures. Repliez-le pour charger des verres de grande taille.

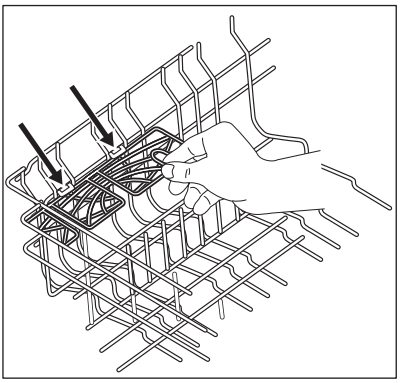

Placez les attaches de la tablette à tasses sur les fils du panier horizontal et poussez vers le bas pour fixer l’étagère à tasses sur le deuxième fil du panier supérieur.

4.9 Chargement plateau du troisième niveau

Le plateau du troisième niveau est conçu pour les petits articles tels que les couverts, ustensiles et outils de cuisine. En plaçant ces articles sur ce plateau, vous optimisez la capacité du lave-vaisselle et d’assurer un nettoyage efficace. Ne dépassez pas la limite de poids recommandée de 1,5 kg et utilisez ce plateau uniquement pour des articles légers. Un surchargement peut réduire l’efficacité du lavage et endommager le plateau.

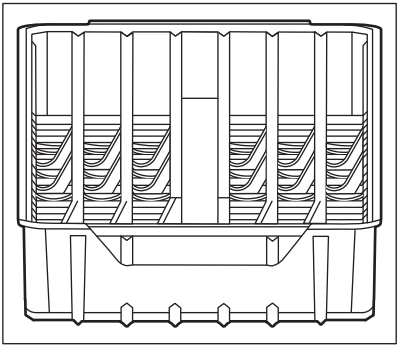

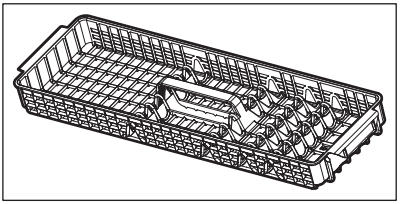

4.10 Chargement du panier inférieur

Le panier inférieur est idéal pour les assiettes, les soucoupes, les bols et les batteries de cuisine. Les gros articles doivent être placés le long du bord afin de ne pas bloquer la rotation du gicleur.

Pour de meilleurs résultats, placez les bols, les casseroles et les plats de sauce sur la surface souillée vers le bas ou vers le centre. Inclinez légèrement pour un meilleur drainage. Assurez-vous que les objets de grande taille ne bloquent pas la rotation du gicleur supérieur.

Assurez-vous que les poignées de la plaque ne dépassent pas le fond du panier et ne bloquent pas la rotation du gicleur.

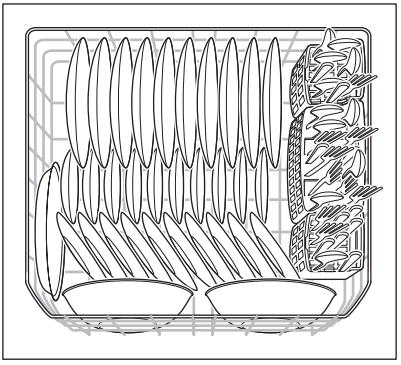

Modèle de chargement standard de 10 couverts.

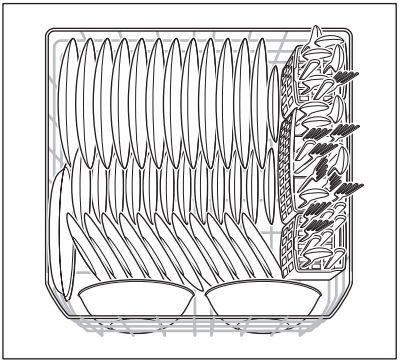

Modèle de chargement standard de 12 couverts.

4.11 Chargement du panier à ustensiles

⚠ ATTENTION!

Chargez les objets tranchants (couteaux, brochettes, etc.) vers le bas. Tout manquement à cette directive peut entraîner des blessures.

REMARQUE

Les caractéristiques et l'apparence des paniers et du panier à ustensiles peuvent varier selon votre modèle.

Chargez le panier à ustensiles pendant qu'il se trouve dans le compartiment inférieur ou sortez le panier pour le chargement sur un comptoir ou une table.

Utilisez des modèles de chargement suggérés, comme illustrés, pour augmenter la lavabilité des ustensiles.

Assurez-vous que rien ne dépasse du fond du panier ou du compartiment pour ne pas bloquer le gicleur.

Ne mélangez pas l'argent et l'acier inoxydable pour éviter d'endommager la finition argentée.

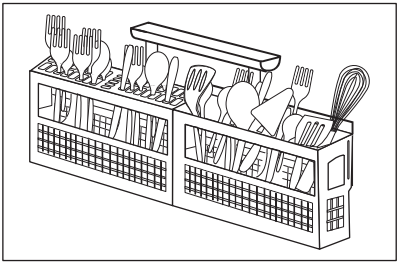

Lorsque les couvercles sont en place, mélangez les articles dans chaque section du panier avec quelques pointages vers le haut et vers le bas pour éviter l'emboîtement. Le jet d'eau ne peut pas atteindre des articles imbriqués.

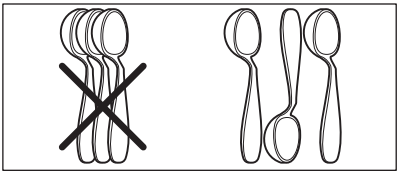

4.12 Ajout d'un article

Pour ajouter ou retirer des articles après le début du cycle de lavage :

1. Déverrouillez la porte et patientez quelques secondes jusqu'à l'arrêt de l'action de lavage avant l'ouverture de la porte
2. Ajoutez l'article et attendez quelques secondes pour permettre à l'air froid de se répandre lentement à l'intérieur du lave-vaisselle.
3. Fermez la porte fermement pour la verrouiller et appuyez sur la touche START/CANCEL pour reprendre le cycle.

4.13 Remplissage du distributeur avec du détergent

Le distributeur de détergent comporte deux coupes de détergent. La plus petite est destinée à l'ajout de détergent au prélavage et la plus grande est destinée au lavage principal.

- N'utilisez que du détergent à vaisselle automatique frais. D'autres détergents peuvent provoquer un excès de mousse.
- Lorsque vous utilisez des languettes de détergent pour lave-vaisselle automatique, placez une languette dans la tasse de lavage principale et fermez.
- Ajoutez du détergent juste avant le début du cycle.
- Entreposez le détergent dans un endroit frais et sec. Le détergent humide ou en pain peut ne pas se dissoudre correctement.

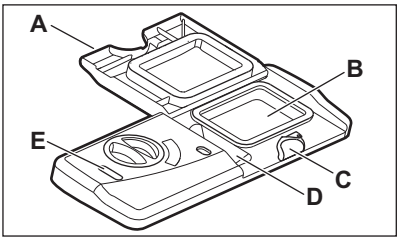

A. Couvercle
B. Coupe de lavage principale
C. Loquet de couvercle
D. Coupe de prélavage
E. Indicateur de liquide de rinçage

Si le couvercle de la coupe de lavage principal est fermé, ouvrez-le en appuyant sur le loquet du couvercle.

4.14 Combien de détergent utiliser

La quantité de détergent à utiliser dépend de la dureté de l'eau. La dureté de l'eau est mesurée en grains par gallon. Utiliser trop peu de détergent peut entraîner un nettoyage médiocre et une pellicule d'eau dure ou des taches. L'utilisation d'une trop grande quantité de détergent dans de l'eau douce peut provoquer des égratignures sur certains verres, ce qui est un dommage de surface qui ressemble à une pellicule, mais qu'on ne peut essuyer. Votre compagnie locale des eaux, compagnie d'adoucisseur d'eau ou agent de vulgarisation du comté peut vous informer sur la dureté de l'eau dans votre région.

4.15 Dosage du détergent

Detergent usage chart

Cycle	Eau douce (0 à 3 grains)	Eau dure moyenne (4 à 8 grains)	Eau dure (9 à 12 grains)	Eau très dure (Plus de 12 grains)
HEAVY ou NORMAL	2 cuillères à thé (chaque coupe 1/4 pleine)	5 cuillères à thé (chaque coupe remplie jusqu'à la ligne au-dessus de « Normal »)	8 cuillères à thé (chaque coupe est pleine)	Chaque tasse : Pleine (adoucisseur d'eau recommandé)
1 HOUR	2 cuillères à thé (Tasse de lavage principal : 1/4 pleine)	5 cuillères à thé (chaque coupe remplie jusqu'à la ligne au-dessus de « Normal »)	8 cuillères à thé (Coupe de lavage principale : complètement remplie)	Coupe de lavage principale : Pleine (adoucisseur d'eau recommandé)
ENERGY SAVER	2 cuillères à thé (chaque coupe : 1/4 pleine)	5 cuillères à thé (chaque coupe remplie jusqu'à la ligne au-dessus de « Normal »)	8 cuillères à thé (chaque coupe est pleine)	Chaque tasse : Pleine (adoucisseur d'eau recommandé)

En règle générale, utilisez 1 cuillère à thé pour chaque grain supérieur à 12. Pour l'eau très dure, le détergent seul peut ne pas suffire. Donc un adoucisseur d'eau est recommandé pour améliorer la qualité de l'eau et la performance du lavage de la vaisselle. Cependant, lorsque vous utilisez des pastilles ou des sachets de détergent à vaisselle automatique, placez-en une ou un dans la coupe de lavage principale.

⚠ ATTENTION!

L'utilisation de détergent de qualité industrielle peut endommager le serpentin de chauffage et d'autres parties du lave-vaisselle entraînant des dommages à l'appareil et à la propriété environnante. Utilisez uniquement des détergents pour lave-vaisselle automatique de qualité domestique.

4.16 Liquide de rinçage

Le liquide à rinçage améliore grandement le séchage, réduit les taches d'eau, les pellicules et lubrifie le roulement du gicleur pour assurer une rotation adéquate. Grace à ce liquide de rinçage, l'eau « se détache » de la vaisselle plutôt que de former des gouttelettes d'eau qui s'accrochent et laissent des taches.

Un distributeur, situé à côté de la tasse à détergent, libère automatiquement une quantité mesurée de liquide à rinçage lors du dernier rinçage. Si les taches et le mauvais séchage posent problème, augmentez la quantité de liquide de rinçage distribuée en tournant le cadran vers un chiffre plus élevé. Le cadran se trouve sous le bouchon du distributeur. L'indicateur est foncé lorsqu'il est plein et s'affiche clairement quand il est temps de remplir.

Pour ajouter un liquide de rinçage liquide, tournez le bouchon de distribution d'un quart de tour dans le sens antihoraire et soulevez-le. Versez le liquide de rinçage jusqu'à ce qu'il atteigne le niveau de remplissage indiqué. Replacez le bouchon.

Évitez de trop remplir, car ce trop-plein peut causer un excès de mousse. Essuyez tout déversement avec un chiffon humide.

Le distributeur peut contenir suffisamment de liquide pour 35 de 140 lavages, selon le réglage.

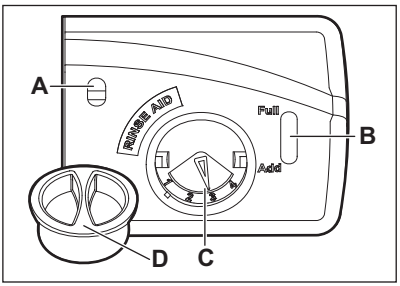

A. Ouverture du distributeur
B. Indicateur
C. Cadran de réglage
D. Bouchon du distributeur

4.17 Pression d'eau

La conduite d'eau chaude au lave-vaisselle doit fournir une pression d'eau entre 20 et 120 psi.

Une faible pression d'eau peut se produire lorsque la lessive ou les douches sont utilisées. Si vous avez un mauvais rendement de lavage, vous devrez peut-être attendre que l'utilisation de l'eau soit réduite avant de démarrer le lave-vaisselle.

4.18 Température de l'eau

L'eau chaude est nécessaire pour obtenir les meilleurs résultats de lavage et de séchage. La température de l'eau entrant dans le lave-vaisselle doit être d'au moins 120 °F (49 °C) pour obtenir des résultats satisfaisants.

Pour vérifier la température de l'eau qui entre dans le lave-vaisselle :

- Ouvrez le robinet d'eau chaude le plus près pendant plusieurs minutes pour éliminer l'eau fraîche des tuyaux.
- Tenez un thermomètre à viande ou à bonbon dans le jet d'eau pour vérifier la température.
- Si la température est inférieure à 120 °F (49 °C), demandez à une personne compétente d'augmenter le réglage du thermostat du chauffe-eau.

➔ IMPORTANT

Avant de commencer un cycle, faites couler l'eau chaude pour dégager l'eau froide des tuyaux.

5. ENTRETIEN ET NETTOYAGE

5.1 Piège à verre

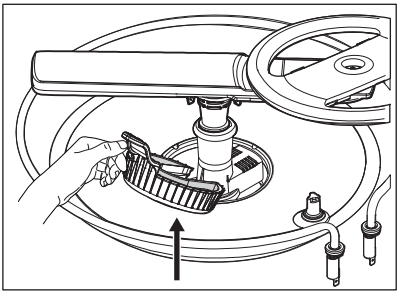

Retrait du piège à verre

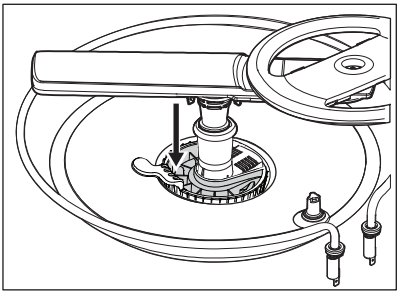

Remplacement du piège à verre

Pour vider le piège à verre :

1. Tirez la poignée du piège à verre vers le haut et vers vous pour le retirer.
2. Videz les débris accumulés dans le piège à verre.
3. Une fois vidé, replacez le piège à verre à son emplacement d'origine, puis appuyez vers le bas pour le verrouiller. Reportez-vous à l'image ci-dessus.

ⓘ

L'eau dure peut provoquer une accumulation de dépôts de calcaire à l'intérieur du lave-vaisselle. Pour les instructions de nettoyage, consultez la section « Retrait des taches et de la pellicule ».

5.2 Porte extérieure

⚠ AVERTISSEMENT!

Laissez l'élément chauffant refroidir avant de nettoyer l'intérieur. Le non-respect de cette consigne peut entraîner des brûlures.

Porte extérieure
Nettoyez la porte extérieure avec de l'eau chaude savonneuse et un chiffon à vaisselle ou une éponge. Rincez avec de l'eau propre et un chiffon sec. N'utilisez pas de nettoyants agressifs.
Intérieur : l'intérieur du lave-vaisselle et du filtre sont autonettoyants lors d'une utilisation normale. Au besoin, nettoyez autour de la zone du joint d'étanchéité de la cuve avec un chiffon humide. Le filtre est autonettoyant. Un piège à verre situé au centre du filtre est conçu pour amasser les morceaux de verre brisé, des pailles, d'os et de noyaux.

5.3 Protection contre le débordement

Protection contre le débordement empêche le lave-vaisselle de trop se remplir et est situé dans le coin avant gauche de la cuve.

- Nettoyez-le occasionnellement avec un nettoyant ménager contenant du vinaigre ou de l'eau de Javel pour dissoudre toute accumulation.
- Protection contre le débordement doit se déplacer librement de haut en bas d'environ un pouce. S'il ne bouge pas, soulevez-le et nettoyez en dessous.

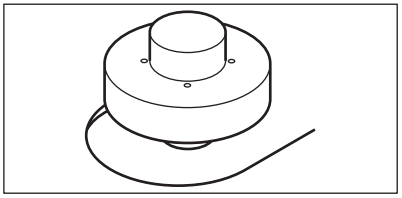

5.4 Nettoyage de l'intérieur

Utilisez les tablettes nettoyantes pour lave-vaisselle Frigidaire ReadyClean® (article n° 10FFPRDT01) pour nettoyer et rafraîchir l'intérieur du lave-vaisselle. Placez une capsule dans le fond du lave-vaisselle vide (et non dans le distributeur), exécutez un cycle de rinçage, laissez la porte de la laveuse fermée pendant au moins 6 heures, puis de reprenez l'utilisation normale. Il est recommandé d'utiliser un comprimé par mois pour obtenir les meilleurs résultats.

5.5 Entretien de l'espace d'évacuation d'air

Si un espace d'évacuation d'air a été installé pour votre lave-vaisselle intégré, assurez-vous qu'il est propre afin que le lave-vaisselle se draine correctement. Un espace d'évacuation d'air est généralement monté sur le dessus du comptoir et peut être inspecté en retirant le couvercle. Ce produit ne fait pas partie de votre lave-vaisselle et n'est pas couvert par la garantie.

5.6 Hivernage

Un lave-vaisselle laissé dans un endroit non chauffé doit être protégé contre le gel. Demandez à une personne qualifiée de faire ce qui suit :

Pour débrancher le service :
1. Coupez l'alimentation électrique au lave-vaisselle à la source d'alimentation en retirant les fusibles ou le disjoncteur.
2. Coupez l'alimentation en eau.
3. Placez un récipient sous la soupape d'aspiration. Débranchez la conduite d'eau de la valve d'entrée et videz-la dans le récipient.
4. Débranchez la conduite du drain de la pompe et videz l'eau dans le bac.

Pour rétablir le service :
1. Dirigez le tuyau d'eau dans un bac et ouvrez la vanne pour rincer la conduite.
2. Rebranchez l'alimentation en eau, le drain et l'alimentation électrique.
3. Ouvrez l'alimentation en eau et le courant électrique.
4. Remplissez les deux tasses de détergent et faites fonctionner le lave-

vaisselle le temps d'un cycle LAVAGE HEAVY.

5. Vérifiez les branchements pour vous assurer qu'ils ne fuient pas.

⚠ ATTENTION!

Les températures de congélation peuvent causer la rupture des conduites d'eau. Assurez-vous que toutes les conduites d'alimentation et de circulation dans votre lave-vaisselle sont protégées. Tout manquement à cette directive pourrait entraîner des dommages matériels.

REMARQUE

Consultez les instructions d'installation pour obtenir plus de détails sur le débranchement et la restauration du service de votre lave-vaisselle.

5.7 Retrait des taches et de la pellicule

L'eau dure peut provoquer une accumulation de dépôts de calcaire à l'intérieur du lave-vaisselle. Les plats et les verres peuvent également avoir des taches et être recouverts d'une pellicule pour plusieurs raisons. (Consultez la section Verrerie et vaisselle tachée ou trouble.) Pour enlever l'accumulation et la pellicule, nettoyez selon les instructions suivantes :

1. Chargez les plats et les verres propres de manière normale. Ne chargez pas d'ustensiles en métal ou d'argenterie.
2. N'ajoutez pas de détergent.
3. Sélectionnez le cycle Lavage normal. Fermez la porte. Appuyez sur la touche DÉMARRER/ANNULER.
4. Laissez le lave-vaisselle couler jusqu'à ce qu'il commence le deuxième remplissage d'eau (environ 8 minutes).
5. Ouvrez la porte et versez 2 tasses de vinaigre blanc dans le fond du lave-vaisselle.
6. Fermez puis verrouillez la porte et laissez le cycle se terminer.

6. DÉPANNAGE

6.1 Avant d'appeler :

Avant d'appeler le service après vente, veuillez consulter cette liste de contrôle. Vous pourriez économiser du temps et de l'argent. Cette liste comprend des situations courantes qui ne sont pas le résultat d'un défaut de fabrication ou de matériel dans votre lave-vaisselle.

Résidus alimentaires laissés sur la vaisselle

- Choisissez un autre cycle pour une durée de lavage plus longue.
- Vérifiez la section chargement du panier pour un chargement approprié. Évitez d'emboîter des articles.
- Ne surchargez pas la machine à laver (consultez Préparation et chargement des plats).
- Vérifiez que le piège à verre a été entretenu et installé convenablement (consultez Entretien et nettoyage).
- La pression d'eau domestique peut être trop basse, soit 20 à 120 lb par pouce carré (psi).
- Vérifiez la température de l'eau entrante. Assurez-vous qu'elle est d'au moins 120°F (49°C).
- Vérifiez la dureté de l'eau. Pour une eau extrêmement dure, il peut être nécessaire d'installer un adoucisseur d'eau. (Consultez Tableau des détergents).
- Utilisez un nouveau détergent.
- Assurez-vous que les articles ne bloquent pas les gicleurs, ce qui les empêche de tourner.
- Vérifiez que le piège à verre a été entretenu et installé convenablement (consultez Entretien et nettoyage)

Vaisselle non sèche

- Sélectionner les options HEAT DRY, HIGH TEMP, ou SANITIZE améliore le séchage.
- Si vous n'avez pas sélectionné MAX DRY ou HEAT DRY, et qu'aucune DEL n'est allumée pour ces options, cela indique que le chauffage a été désactivé pendant la phase de

séchage du cycle de lavage sélectionné. Il s'agit du séchage à l'air. Le séchage à l'air permet de réduire légèrement la consommation d'énergie, mais augmente la probabilité que la vaisselle ne séchera pas complètement.
- Assurez-vous que le distributeur de liquide de rinçage est rempli.
- Augmentez le réglage de décharge du liquide de rinçage. (Consultez Liquide de rinçage).
- Vérifiez que les articles sont correctement chargés, évitez les emboîtements.
- Les articles en plastique peuvent devoir être séchés à la main.
- Les tasses avec un fond concave collectent l'eau. Chargez-les à l'extrême gauche du compartiment supérieur afin qu'elles soient maintenues en position inclinée.
- Les contenants, les bols, les casseroles et les poêles ainsi que toute vaisselle avec des surfaces concaves qui peuvent recueillir de l'eau doivent être placés dans le panier face ou inclinés vers le bas afin que l'eau puisse s'égoutter même à partir du point le plus bas.

Embout de séchage
- Sélectionnez les touches Lavage normal et HIGH TEMP (Température) avec un liquide de rinçage pour obtenir un meilleur séchage.
- Les contenants, les bols, les casseroles et les poêles ainsi que toute vaisselle avec des surfaces concaves qui peuvent recueillir de l'eau doivent être placés dans le panier face ou inclinés vers le bas afin que l'eau puisse s'égoutter même à partir du point le plus bas.
- Les articles en plastique peuvent devoir être séchés à la main.

Verrerie et verre à pied tachés ou troubles
- Vérifiez la dureté de l'eau. Pour une eau extrêmement dure, il peut être nécessaire d'installer un adoucisseur d'eau. (Consultez Tableau des détergents).
- La température de l'eau peut être basse. Évitez les températures extrêmement basses ou extrêmement élevées.
- Évitez de surcharger et de charger incorrectement. (Consultez Préparation et chargement des plats).
- Utilisez un nouveau détergent. L'ancien détergent est inefficace.
- Assurez-vous que le distributeur de liquide de rinçage est rempli.
- Vérifiez que la quantité appropriée de détergent est utilisée pour le cycle sélectionné. (Distributeur de détergent).
- La pression d'eau domestique peut être trop basse, soit 1,37 à 8,27 bar (20 à 120 lb/po2 (psi)).

Vaisselle ébréchée
- Chargez avec soin et ne surchargez pas. (Consultez Préparation et chargement des plats).
- Placez les articles délicats dans le compartiment supérieur.
- Placez les verres fermement contre les broches et non dessus.
- Chargez les articles pour qu'ils soient fixés et ne bougent pas lorsque vous déplacez les compartiments vers l'intérieur et l'extérieur. Déplacez les compartiments vers l'intérieur et vers l'extérieur lentement.
- Assurez-vous que les grands verres et les verres à pied sont dégagés du dessus de la cuve lorsque le compartiment est rentré.
- La porcelaine antique et le cristal doivent être lavés à la main.

Vaisselle tachée ou décolorée
- Le thé et le café peuvent tacher les tasses. Retirez les taches à la main dans une solution de 1/2 tasse (120 ml) d'eau de Javel et d'un quart (1 L) d'eau tiède. Rincez abondamment.
- Les dépôts de fer dans l'eau forment une pellicule jaune ou brune. Un filtre spécial installé dans la conduite d'alimentation d'eau permet de régler ce problème. (Consultez Retrait des taches et de la pellicule).
- Les ustensiles en aluminium peuvent laisser des marques grises ou noires en cas de frottement contre d'autres articles. Chargez-les correctement.
- Certains aliments à haute teneur en acide peuvent causer une décoloration de l'acier inoxydable et des plastiques s'ils restent dans le lave-vaisselle

pendant une longue période. Rincez à la main si vous n'utilisez pas le lave-vaisselle en une seule fois.
- Le mélange d'ustensiles en acier inoxydable et d'ustensiles en argent dans le panier à ustensiles peut causer une perforation des lames en acier inoxydable. Évitez de mélanger l'acier inoxydable et l'argent.

Égratignures
- Utiliser trop de détergent, particulièrement dans l'eau douce ou adoucie, cause des dommages qui ressemblent à une pellicule, mais qu'on ne peut enlever.
- Ajustez la quantité de détergent en fonction de la dureté de l'eau. (Vérifiez le Tableau des détergents).
- Abaissez la température de l'eau en sélectionnant l'une des options de température inférieure.

Le lave-vaisselle ne se remplit pas
- Assurez-vous que l'alimentation en eau est ouverte.
- Vérifiez que le protecteur de débordement se déplace librement de haut en bas. (Consultez la section Protection contre le débordement).

Détergent laissé dans les tasses
- Le détergent peut être vieux. Jetez et utilisez du nouveau détergent.
- Assurez-vous que la charge de vaisselle n'empêche pas le jet de pénétrer dans le réservoir de détergent.
- Vérifiez si le cycle est terminé.
- Assurez-vous que les articles n'empêchent pas l'ouverture du distributeur de détergent.

Vapeur à l'évent
- Le liquide de rinçage renversé peut provoquer de la mousse et un débordement. Essuyez tout déversement avec un chiffon humide.

Sons normaux que vous entendrez
- Parmi les sons normaux, on relève le remplissage, les jets et le drainage de l'eau ainsi que les sons du moteur.
- Il y a un changement notable du son lorsque l'action de lavage bascule entre le gicleur inférieur et le gicleur central. Ce changement est normal puisque chaque gicleur a son propre son.
- Il est normal que le lave-vaisselle s'arrête (aucun son) lorsque l'action de lavage bascule entre les gicleurs inférieur et central.

Eau au fond de la cuve
- L'eau laissée dans la cuve après le cycle n'est pas normale. Si l'eau reste dans le fond de la cuve, le lave-vaisselle peut ne pas être vidé correctement. (Consultez Lave-vaisselle ne se vide pas correctement.)

Fuites du lave-vaisselle
- Vérifiez que le joint d'étanchéité de la porte est enfoncé dans son canal de montage, qu'il atteint le fond de la cuve et qu'il ne dépasse pas la nervure d'extrémité de manière à interférer avec la fermeture de la porte.
- Le liquide de rinçage renversé peut provoquer de la mousse et un débordement. Essuyez tout déversement avec un chiffon humide.
- Vérifiez si le lave-vaisselle est au niveau. (Consultez Instructions d'installation).
- Évitez l'excès de mousse utilisant la bonne quantité de détergent conçu pour les lave-vaisselle automatiques.
- Vérifiez si le lave-vaisselle est au niveau. (Consultez Instructions d'installation).

Le lave-vaisselle ne fonctionne pas
- Vérifiez si le disjoncteur est déclenché ou si un fusible est grillé.
- Assurez-vous que l'alimentation en eau est ouverte.
- Vérifiez si le cycle est réglé correctement. (Consultez Instructions d'utilisation).
- Le lave-vaisselle est-il réglé sur l'option DELAY?
- Assurez-vous que la touche START/CANCEL est enfoncée après avoir sélectionné le cycle.
- Assurez-vous que la porte est fermée et verrouillée.

Le lave-vaisselle ne se vide pas correctement
- Si l'appareil est branché à un broyeur d'aliments, assurez-vous que le broyeur est vide.
- Assurez-vous que le bouchon de décompression a été enlevé de l'entrée du broyeur de déchets d'aliments.
- Assurez-vous que le tuyau de vidange n'est pas plié.

- Assurez-vous que le cycle est terminé et non en pause.
- Assurez-vous que le piège à verre a fait l'objet d'un entretien et est installé correctement, en veillant à ce que rien ne l'obstrue (consultez Entretien et nettoyage).

Le cycle prend beaucoup de temps

- Le cycle peut avoir été automatiquement allongé pour atteindre les températures clés en raison d'un facteur comme une alimentation en eau froide ou une grande quantité de vaisselle.
- L'option Delay (Différé) peut avoir été sélectionnée.
- Choisissez des options de température plus basse pour raccourcir le cycle.
- Les cycles qui détectent la saleté s'ajustent automatiquement pour assurer un bon lavage; les saletés plus tenaces donneront lieu à un cycle de plus longue durée.

Le lave-vaisselle dégage une odeur

- Les plats souillés laissés dans le lave-vaisselle trop longtemps peuvent créer une odeur. Prérincer les plats avant le chargement.
- Vous sentirez une odeur de neuf à la première installation. C'est normal.
- Vérifiez si l'appareil est drainé correctement. (Consultez Lave-vaisselle ne se vide pas correctement).

Taches sur l'intérieur de la cuve

- Le lavage de grandes quantités de vaisselle avec des saletés à base de tomate provoque une apparence rose/orange. Cela n'aura aucune incidence sur les performences et s'estompera progressivement au fil des lavages. Le prérinçage réduira les risques d'apparition de taches. Ne pas utiliser l'option HEAT DRY réduit les risques de taches.

Ouverture de la porte pendant un cycle

- Si la porte du lave-vaisselle est ouverte pendant que l'appareil fonctionne, il faut appuyer sur la touche START/CANCEL et fermer immédiatement la porte pour rétablir le cycle et l'option sélectionnés de l'appareil. Vous devez procéder ainsi dans les 10 minutes depuis l'ouverture de la porte pour que l'appareil reprenne son cycle.

7. GARANTIE LIMITÉE

Votre appareil ménager est couvert par une garantie limitée d'un an. Pendant un an à compter de la date de livraison, Electrolux prendra en charge tous les frais de réparation ou de remplacement des pièces de cet appareil ménager qui s'avèrent défectueuses en termes de matériaux ou de fabrication lorsque cet appareil est installé, utilisé et entretenu conformément aux instructions fournies. Si votre produit ne peut pas être réparé ou remplacé, vous serez remboursé au prix d'achat, déduction faite de toute dépréciation, taxe ou autres coûts.

Exceptions

La présente garantie ne couvre pas les éléments suivants :

1. Les produits dont les numéros de série originaux ont été retirés, modifiés ou ne peuvent pas être facilement déterminés.
2. Produit qui n'appartient plus à son propriétaire initial et appartient à un tiers ou a été déplacé hors des États-Unis, à Porto Rico et au Canada.
3. Rouille à l'intérieur ou à l'extérieur de l'appareil.
4. Les produits achetés « en l'état » ne sont pas couverts par la présente garantie.
5. Perte d'aliments due à une défaillance du réfrigérateur ou du congélateur.
6. Produits utilisés dans un cadre commercial.
7. Les appels de service qui n'impliquent pas de mauvais fonctionnement ou de défaut de matériaux ou de fabrication, ou pour des appareils qui ne sont pas utilisés dans le cadre d'un usage domestique ordinaire ou qui ne sont pas utilisés conformément aux instructions fournies.
8. Les appels de service pour corriger l'installation de votre appareil ou pour vous indiquer comment utiliser votre appareil.
9. Les dépenses pour rendre l'appareil accessible pour l'entretien, comme le

retrait de décorations, unités, clayettes, etc., qui ne font pas partie de l'appareil lorsqu'il est expédié de l'usine.

10. Les appels de service pour réparer ou remplacer les ampoules, filtres à air, filtres à eau, autres produits consommables, boutons, poignées ou autres pièces cosmétiques de l'appareil.
11. Les suppléments, y compris mais sans s'y limiter, les appels de service après les heures normales de travail, lors de la fin de semaine ou les jours fériés, nécessitant des péages, des frais de voyage en traversier ou des frais de kilométrage pour les appels de service dans les régions éloignées, y compris l'État de l'Alaska.
12. Les dommages causés à la finition de l'appareil ménager ou de la maison lors de l'installation, y compris les planchers, les armoires, les murs, etc.
13. Les dommages causés par : les services exécutés par des entreprises de service non autorisées ; l'utilisation de pièces autres que des pièces Electrolux authentiques ou des pièces obtenues auprès de personnes autres que les entreprises de service autorisées ; ou des causes externes comme l'abus, l'utilisation abusive, l'alimentation électrique inadéquate, les accidents, les incendies ou les événements de force majeure.

Exclusion des garanties implicites : limitation des recours

LE SEUL ET UNIQUE RECOURS DU CLIENT DANS LE CADRE DE CETTE GARANTIE LIMITÉE SERA LA RÉPARATION OU LE REMPLACEMENT DU PRODUIT COMME PRÉVU DANS LE PRÉSENT DOCUMENT. LES RÉCLAMATIONS FONDÉES SUR DES GARANTIES IMPLICITES, Y COMPRIS LES GARANTIES DE QUALITÉ MARCHANDE OU D'ADÉQUATION À UN USAGE PARTICULIER, SONT LIMITÉES À UN AN OU À LA PÉRIODE LA PLUS COURTE AUTORISÉE PAR LA LOI, MAIS PAS MOINS D'UN AN. ELECTROLUX NE SERA PAS RESPONSABLE DES DOMMAGES INDIRECTS OU ACCESSOIRES TELS QUE LES DOMMAGES MATÉRIELS ET LES FRAIS ACCESSOIRES RÉSULTANT D'UNE VIOLATION DE LA PRÉSENTE GARANTIE LIMITÉE ÉCRITE OU DE TOUTE GARANTIE IMPLICITE. CERTAINS ÉTATS ET CERTAINES PROVINCES N'AUTORISENT PAS L'EXCLUSION OU LA LIMITATION DES DOMMAGES INDIRECTS OU CONSÉCUTIFS, OU LA LIMITATION DE LA DURÉE DES GARANTIES IMPLICITES, DE SORTE QUE CES LIMITATIONS OU EXCLUSIONS PEUVENT NE PAS S'APPLIQUER À VOUS. CETTE GARANTIE ÉCRITE VOUS DONNE DES DROITS LÉGAUX SPÉCIFIQUES. VOUS POUVEZ ÉGALEMENT BÉNÉFICIER D'AUTRES DROITS QUI VARIENT D'UN ÉTAT À L'AUTRE.

Si vous avez besoin d'un service après-vente

Vous devez fournir le numéro de série de l'appareil et votre reçu, votre bon de livraison ou tout autre document de paiement approprié pour établir la période de garantie si le service doit être requis. Si une intervention est effectuée, il est dans votre intérêt d'obtenir et de conserver tous les reçus. Les services prévus par cette garantie doivent être obtenus en contactant Electrolux aux adresses ou numéros de téléphone ci-dessous.

Cette garantie s'applique uniquement aux États-Unis, à Porto Rico et au Canada. Aux États-Unis et à Porto Rico, votre appareil ménager est garanti par Electrolux Consumer Products, Inc. Au Canada, votre appareil ménager est garanti par Electrolux Canada Corp. Electrolux n'autorise aucune personne à modifier ou à ajouter des obligations à la présente garantie. Les obligations de service et de pièces au titre de cette garantie doivent être exécutées par Electrolux ou une société de service agréée. Les caractéristiques ou spécifications du produit décrites ou illustrées peuvent changer sans préavis.

ÉTATS-UNIS

1-800-374-4432

Electrolux Consumer Products, Inc.

10200 David Taylor Drive

Charlotte, NC 28262, États-Unis

Canada

1-800-265-8352

Electrolux Canada Corp.
5855 Terry Fox Way
Mississauga, Ontario, Canada L5V 3E4

8. DROIT À LA RÉPARATION AU QUÉBEC

Bien qu'Frigidaire fait tout son possible pour mettre à la disposition des consommateurs les pièces de rechange, les services de réparation et les informations nécessaires à l'entretien ou à la réparation de ses produits, les pièces, le service et les informations ne sont pas garantis, conformément à l'article 39 de la Loi sur la protection du consommateur, RLRQ, c. P-40.1 et aux articles 79.18 à 79.20 du Règlement d'application de la Loi sur la protection du consommateur, RLRQ, c P-40.1, r. 3. Si vous avez besoin de pièces de rechange, appelez-nous au 1 (800) 265-8352 pour être servi en français ou achetez-les en ligne à **Frigidaire Parts | Shop Frigidaire Replacement Parts & Accessories - Frigidaire Appliance Parts.**

Vous pouvez réserver des services de réparation en ligne à https://www.frigidaire.ca/FR-CA/DROIT-A-LA-REPARATION/. Autrement, vous trouverez notre bibliothèque de ressources à **Bibliothèque de ressources | Frigidaire** pour vous aider à diagnostiquer et résoudre les problèmes pouvant survenir au cours de la durée de vie de votre appareil.

Bien que la plupart des pièces soient disponibles à l'achat, sauf indisponibilité à court terme, les appareils et pièces suivantes ne sont pas réparables

Légende:

Disponibilité des pièces de rechange, des services de réparation et des renseignements pour l'entretien ou la réparation.	
⚠	Partiellement disponible
☒	Non disponible
✓	Disponible

Lave-vaisselle	⚠	Les ensembles de cuve de rechange ne sont pas disponibles.

frigidaire.com

A31414902